# BEDIENUNG UND INSTALLATION
# OPERATION AND INSTALLATION
# UTILISATION ET INSTALLATION
# BEDIENING EN INSTALLATIE
# OBSLUHA A INSTALACE
# ЭКСПЛУАТАЦИЯ И МОНТАЖ
# OBSŁUGA I INSTALACJA

Sicherheitsgruppe für geschlossene Warmwasser-Speicher | Safety assembly for sealed unvented DHW cylinders | Groupe de sécurité pour ballon d'eau chaude sanitaire sous pression | Veiligheidsgroep voor gesloten warmwaterboilers | Bezpečnostní skupina pro tlakové nástěnné zásobníky teplé vody | Предохранительный комплект для накопительных водонагревателей закрытого типа | Grupa zabezpieczająca do zamkniętego zasobnika ciepłej wody

» KV 30
» KV 307
» KV 40

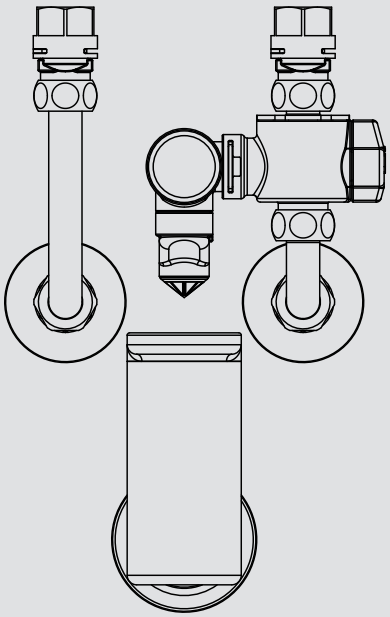

STIEBEL ELTRON

**ЭКСПЛУАТАЦИЯ**

**1. Общие указания** 35
1.1 Обозначения, используемые в данном руководстве 35
1.2 Единицы измерения 35

**2. Техника безопасности** 36
2.1 Использование по назначению 36

**3. Техобслуживание** 36

**УСТАНОВКА**

**4. Техника безопасности** 37
4.1 Общие указания по технике безопасности 37
4.2 Предписания, стандарты и положения 37

**5. Описание изделия** 37
5.1 Комплект поставки 37

**6. Монтаж** 37
6.1 Монтаж изделия 37

**7. Ввод в эксплуатацию** 38

**8. Устранение неисправностей** 38

**9. Техобслуживание** 39
9.1 Запорный клапан подвода холодной воды 39
9.2 Предохранительный клапан 39
9.3 Клапан обратного потока 39
9.4 Запорный клапан 40
9.5 KV 40: Редукционный клапан 40

**10. Технические характеристики** 40
10.1 Размеры 40
10.2 Таблица параметров 41

**ГАРАНТИЯ**

**ЗАЩИТА ОКРУЖАЮЩЕЙ СРЕДЫ И УТИЛИЗАЦИЯ**

# ЭКСПЛУАТАЦИЯ

## 1. Общие указания

Главы «Специальные указания» и «Эксплуатация» предназначены для пользователя и специалиста.

Глава «Установка» предназначена для специалиста.

Указание
Перед началом эксплуатации следует внимательно прочитать данное руководство и сохранить его. При необходимости передать настоящее руководство следующему пользователю.

### 1.1 Обозначения, используемые в данном руководстве

Указание
Общие указания обозначены приведенным рядом символом.
▶ Необходимо внимательно читать тексты указаний.

| Символ | Значение |
|---|---|
|  | Утилизация устройства |

▶ Этот символ указывает на необходимость выполнения определенных действий. Необходимые действия описываются шаг за шагом.

### 1.2 Единицы измерения

Указание
Если не указано иное, все размеры приведены в миллиметрах.

# 2. Техника безопасности

## 2.1 Использование по назначению

Изделие предназначено для предотвращения превышения допустимого давления в закрытых (находящихся под давлением) накопительных водонагревателях, использующихся с напорной арматурой.

Любое иное или не указанное в настоящем руководстве использование данного устройства считается использованием не по назначению. Использование по назначению подразумевает соблюдение требований настоящего руководства, а также руководств по эксплуатации закрытого накопительного водонагревателя и используемых принадлежностей.

**KV 30 | KV 40**

Предохранительный комплект для закрытых накопительных настенных водонагревателей номинальным объемом до 200 л

**KV 307**

Предохранительный узел для закрытых малогабаритных водонагревателей номинальным объемом 10 л или 15 л, устанавливаемых над раковиной

# 3. Техобслуживание

Указание
Во время нагрева вода вследствие теплового расширения капает из предохранительного клапана. Если вода вытекает после завершения нагрева, необходимо сообщить об этом специалисту.

- Чтобы предотвратить заедание предохранительного клапана (например, из-за отложений накипи), его необходимо регулярно приводить в действие. Предохранительный клапан нужно открыть 2–3 раза. Для этого повернуть против часовой стрелки вентиляционный колпачок. При этом вода должна слиться в воронку для стока.
- Не использовать абразивные или едкие чистящие средства. Для ухода за устройством и его очистки достаточно влажной тканевой салфетки.

# УСТАНОВКА

## 4. Техника безопасности

Установка, ввод в эксплуатацию, а также техобслуживание и ремонт изделия должны производиться только специалистом.

### 4.1 Общие указания по технике безопасности

Мы гарантируем безупречную работу устройства и безопасность эксплуатации только при использовании оригинальных принадлежностей и оригинальных запасных частей.

### 4.2 Предписания, стандарты и положения

Указание
Необходимо соблюдать все общегосударственные и региональные предписания и положения.

## 5. Описание изделия

**KV 30 | KV 307**

Изделие может быть дооснащено редукционным клапаном.

**KV 40**

Предохранительный комплект оснащен редукционным клапаном.

### 5.1 Комплект поставки

Комплект поставки изделия:

- Предохранительный клапан со сливным устройством
- Запорный клапан, штуцер для манометра
- Воронка для стока с настенным держателем
- Двойной ниппель с накидной гайкой и настенным держателем
- 2 эксцентриковых гайки с уплотнением
- 2 соединительных трубы с уплотнением, опорным кольцом, зажимным кольцом, резьбовым соединением

**KV 30**

- Ограничитель объемного расхода 12 л/мин (Отверстие 2,7 мм с 2 канавками)
- Ограничитель объемного расхода 18 л/мин (Отверстие 3,5 мм с 1 канавкой)

**KV 307**

- Ограничитель объемного расхода 12 л/мин (Отверстие 2,7 мм с 2 канавками)

**KV 40**

- Редукционный клапан 1,6 МПа (заводская настройка 0,4 МПа) с крышкой

## 6. Монтаж

### 6.1 Монтаж изделия

Указание
Необходимо следовать инструкции по эксплуатации и установке накопительного водонагревателя.

▶ Перед установкой предохранительного комплекта сравнить максимально допустимое давление накопительного водонагревателя с давлением срабатывания предохранительного клапана.

**KV 30 | KV 307**

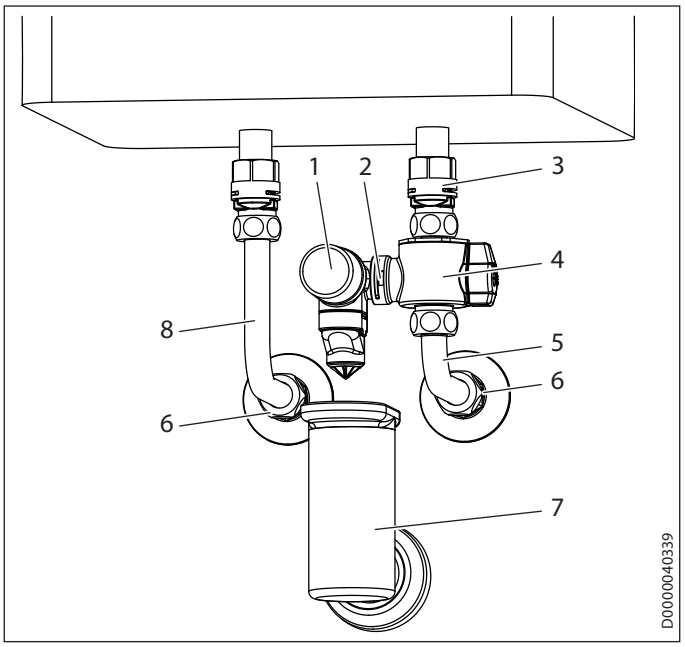


1 Предохранительный клапан со сливным устройством
2 Хомут
3 Эксцентриковая гайка с уплотнением (размер ключа 23, 24)
4 Запорный клапан со штуцером для манометра
5 Подвод холодной воды
6 Двойной ниппель с накидной гайкой и настенным держателем
7 Воронка для стока с настенным держателем
8 Соединительная труба подачи горячей воды с уплотнением, опорным кольцом, зажимным кольцом, резьбовым соединением

РУССКИЙ

**KV 40**

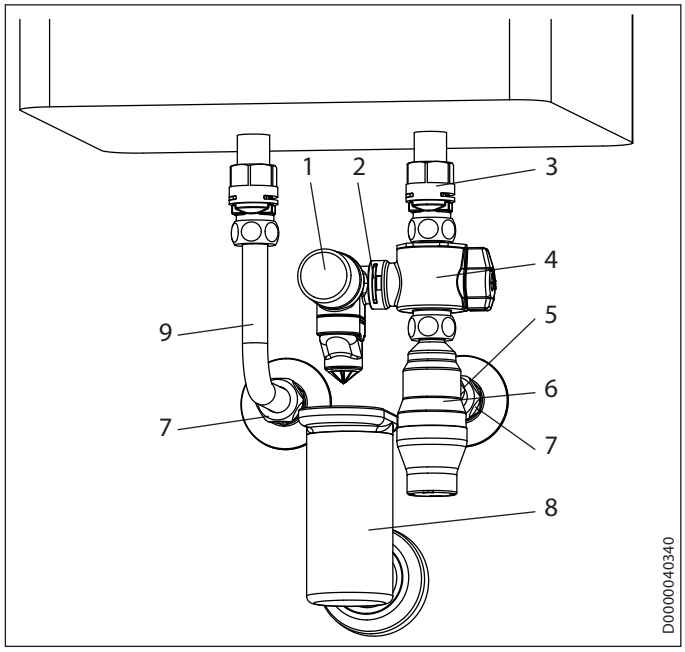


1 Предохранительный клапан со сливным устройством
2 Хомут
3 Эксцентриковая гайка с уплотнением (размер ключа 23, 24)
4 Запорный клапан со штуцером для манометра
5 Подвод холодной воды
6 Редукционный клапан
7 Двойной ниппель с накидной гайкой и настенным держателем
8 Воронка для стока с настенным держателем
9 Соединительная труба подачи горячей воды с уплотнением, опорным кольцом, зажимным кольцом, резьбовым соединением

- ▶ До начала монтажа тщательно промыть трубопроводы.
- ▶ Продувочное отверстие предохранительного клапана должно оставаться открытым в атмосферу.
- ▶ Проверить расстояние от патрубков холодной и горячей воды водонагревателя до стены (см. главу «Технические характеристики / Размеры и соединения»).
- ▶ Уплотнить двойные ниппели с помощью накидных гаек. Установить двойные ниппели с настенными держателями для соединительных труб подачи холодной и горячей воды.
- ▶ Навернуть эксцентриковые гайки на патрубки накопительного водонагревателя.
- ▶ Подсоединить воронку для стока с настенным держателем к сточной трубе. KV 40: Если воронка для стока крепится посредством резьбового соединения, то ее монтаж после завершения установки предохранительного комплекта невозможен.
- ▶ Предварительно к патрубку горячей воды необходимо подсоединить колено с накидной гайкой.
- ▶ KV 30 | KV 307: Смонтировать подходящий ограничитель объемного расхода в линии подвода холодной воды.
- ▶ К патрубку холодной воды при помощи накидной гайки подсоединить колено (KV 30 | KV 307) или прямую соединительную трубу (KV 40) с запорным клапаном, предохранительным клапаном и сливным устройством. При необходимости возможен временный демонтаж предохранительного клапана со сливным устройством, для этого нужно снять хомут.
- ▶ Подсоединение труб к патрубкам накопительного водонагревателя выполнить при помощи накидных гаек. Чтобы упростить процесс монтажа, эксцентриковые гайки нужно располагать на максимальном удалении от стены, а накопительный водонагреватель немного приподнять по направлению от стены.
- ▶ Плотно затянуть резьбовые соединения. Придерживать эксцентриковые гайки.

# 7. Ввод в эксплуатацию

- ▶ Проверить предохранительный клапан (см. главу «Техобслуживание»).
- ▶ Проверить клапан обратного потока (см. главу «Техобслуживание»).
- ▶ KV 40: Проверить редукционный клапан (см. главу «Техобслуживание»).

**Регулировка расхода**

Указание
Запорный клапан не предназначен для регулирования расхода.

**KV 30 | KV 307**

При необходимости следует заменить ограничитель расхода.

Если расход недостаточен, ограничитель объемного расхода можно удалить.

**Настройка редукционного клапана**

Диапазон настройки см. в главе «Технические характеристики / Таблица параметров».

- ▶ Для настройки редукционного клапана необходимо снять крышку.
- ▶ Для снижения давления поворачивать винт против часовой стрелки, для повышения — по часовой стрелке.

# 8. Устранение неисправностей

| Проблема | Причина | Способ устранения |
|---|---|---|
| Объемный расход незначителен. | Ограничитель потока загрязнен. | Очистить или заменить ограничитель объемного расхода. |
| При нагреве из предохранительного клапана вода не вытекает. | Неисправен клапан обратного потока. | Проверить работу клапана обратного потока и при необходимости заменить его. |
| По окончании нагрева из предохранительного клапана вытекает вода. | Предохранительный клапан загрязнен. | Очистить или заменить предохранительный клапан. |

# 9. Техобслуживание

## 9.1 Запорный клапан подвода холодной воды

Для проведения работ по техобслуживанию устройства можно перекрыть подвод холодной воды на предохранительном комплекте.

Указание
Запорный клапан закрывается поворотом против часовой стрелки.

Запорный клапан не предназначен для регулирования расхода.

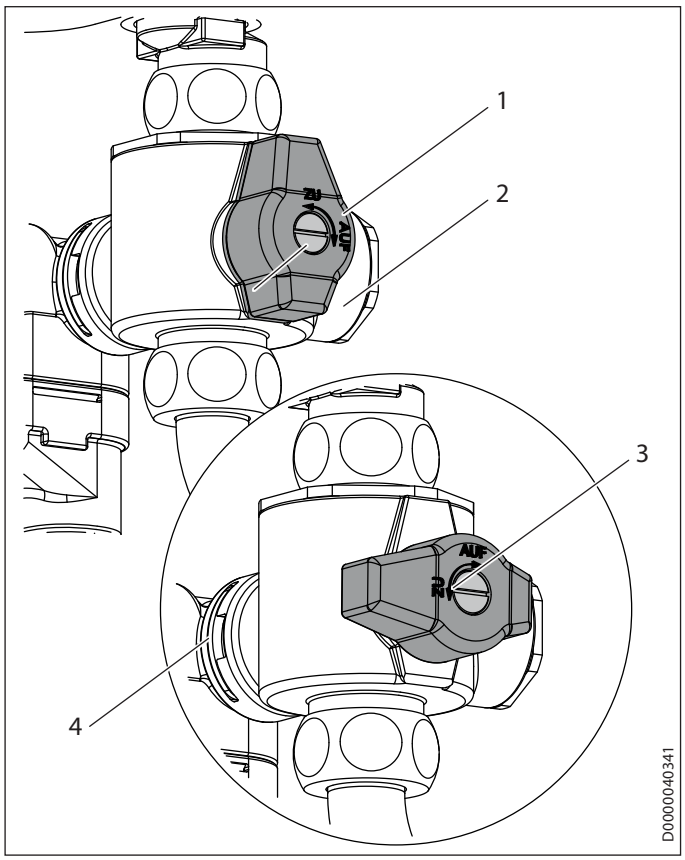


1 Запорный клапан подвода холодной воды открыт
2 Штуцер для манометра
3 Запорный клапан подвода холодной воды закрыт
4 Хомут

## 9.2 Предохранительный клапан

Указание
Предохранительный клапан не подлежит ремонту.
▶ При нарушениях в работе предохранительного клапана необходима его полная замена.

**Проверка предохранительного клапана**

▶ В целях безопасности предохранительный клапан следует проверять два раза в год.
▶ Расходовать горячую воду из накопительного водонагревателя до включения системы нагрева.
▶ Повернуть вентиляционный колпачок на 2–3 оборота влево.

Во время нагрева вода вследствие теплового расширения капает из предохранительного клапана в воронку для стока.

▶ Если во время нагрева вода не вытекает, нужно проверить исправность клапана обратного потока.

По окончании нагрева вода вытекать не должна.

▶ Если по окончании нагрева вода продолжает вытекать, необходимо очистить предохранительный клапан и проверить давление воды на входе.
▶ KV 30 | KV 307: При необходимости установить редукционный клапан.
KV 40: Проверить работу редукционного клапана. Очистить редукционный клапан, при необходимости заменить его.

**Демонтаж / очистка предохранительного клапана**

▶ Отсоединить накопительный водонагреватель от сети питания.
▶ Перекрыть подвод холодной воды, повернув запорный клапан против часовой стрелки на 90°.
▶ Открыть сливную арматуру и опорожнить накопительный водонагреватель.
▶ Демонтировать предохранительный клапан со сливным устройством, удалив фиксатор.
▶ Очистить седло и уплотнение предохранительного клапана.
▶ Установить предохранительный клапан на место, закрепив его с помощью фиксатора.
▶ Выполнить проверку предохранительного клапана.

## 9.3 Клапан обратного потока

**Проверка клапана обратного потока**

▶ Клапан обратного потока необходимо проверять ежегодно.
▶ Расходовать горячую воду из накопительного водонагревателя до включения системы нагрева.
▶ Перекрыть подвод холодной воды, повернув запорный клапан против часовой стрелки на 90°.
▶ Вывернуть заглушку штуцера для манометра.

Вода вытекать не должна.

- ▶ Если вытекает вода, очистить и при необходимости заменить клапан обратного потока.
- ▶ Если вытекает холодная вода, открыть запорный клапан, повернув его по часовой стрелке, чтобы промыть загрязнение. Затем закрыть запорный клапан, повернув его против часовой стрелки. Если вода продолжает вытекать, проверить уплотнение и седло гидрораспределителя. При необходимости заменить гидрораспределитель.

### 9.4 Запорный клапан

- ▶ При повреждении запорного клапана заменить гидрораспределитель.

### 9.5 KV 40: Редукционный клапан

**Проверка редукционного клапана**

- ▶ Открыть водопроводную линию (например, с помощью запорного клапана на этаже здания).
- ▶ Перекрыть подвод холодной воды, повернув запорный клапан против часовой стрелки на 90°.
- ▶ Вывернуть заглушку штуцера для манометра и установить вместо нее манометр.
- ▶ Открыть запорный клапан и следить за давлением.
- ▶ Если давление не соответствует максимально допустимому (см. главу «Технические характеристики / Таблица параметров»), выполнить регулировку редукционного клапана при помощи винта.
- ▶ Проверить результат в процессе непродолжительного отбора воды. Если давление повышается, очистить редукционный клапан.

**Демонтаж / очистка редукционного клапана**

- ▶ Перекрыть подвод холодной воды, повернув запорный клапан против часовой стрелки на 90°.
- ▶ Открыть сливную арматуру и опорожнить накопительный водонагреватель.
- ▶ Отвернуть колпачок редукционного клапана.
- ▶ Для разблокировки пружины повернуть регулировочный винт в колпачке до упора влево.
- ▶ Отвернуть крышку корпуса.
- ▶ Извлечь редукционный клапан из корпуса.
- ▶ Промыть редукционный клапан чистой холодной водой.
- ▶ Установить редукционный клапан на место, завернуть крышку корпуса.
- ▶ Установить колпачок редукционного клапана.
- ▶ Выполнить настройку редукционного клапана (см. главу «Ввод в эксплуатацию / Настройка редукционного клапана»).
- ▶ Если устранить проблему не удалось, редукционный клапан необходимо заменить.

# 10. Технические характеристики

## 10.1 Размеры

**KV 30**

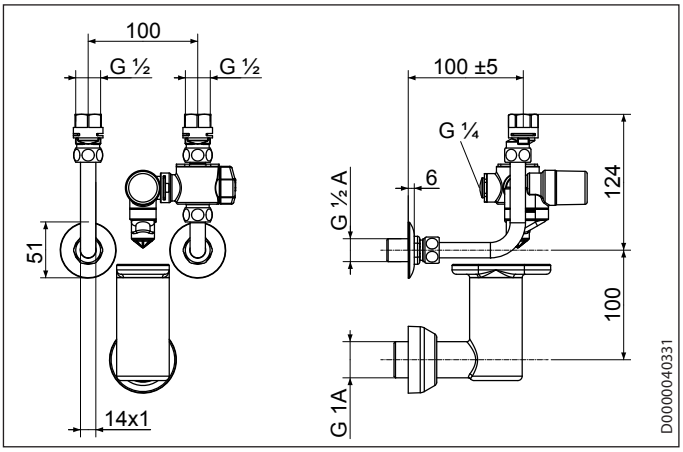


**KV 307**

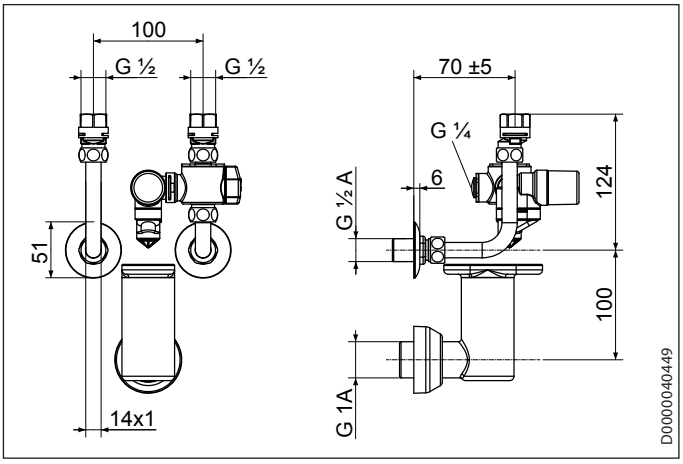


**KV 40**

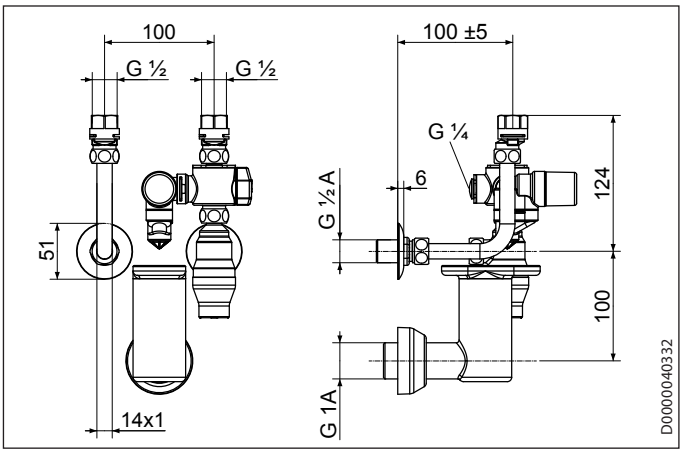

### 10.2 Таблица параметров

| | | KV 30 | KV 307 | KV 40 |
|---|---|---|---|---|
| | | 233480 | 233482 | 233481 |
| Рабочие предельные значения | | | | |
| Макс. допустимое давление | МПа | 0,48 | 0,56 | 1,6 |
| Диапазон настройки редукционного клапана | МПа | | | 0,15 - 0,5 |
| Значения | | | | |
| Предохранительный клапан | МПа | 0,6 | 0,7 | 0,6 |
| Номинальное давление редукционного клапана | | | | PN 16 |
| Варианты исполнения | | | | |
| Редукционный клапан | | - | - | X |
| Подвод для капельной влаги | | X | X | X |
| Способ монтажа | | Скрытый монтаж | Скрытый монтаж | Скрытый монтаж |
| Соединения | | | | |
| Подключение воды | | G 1/2 A | G 1/2 A | G 1/2 A |

## Гарантия

Приборы, приобретенные за пределами Германии, не подпадают под условия гарантии немецких компаний. К тому же в странах, где продажу нашей продукции осуществляет одна из наших дочерних компаний, гарантия предоставляется исключительно этой дочерней компанией. Такая гарантия предоставляется только в случае, если дочерней компанией изданы собственные условия гарантии. За пределами этих условий никакая гарантия не предоставляется.

На приборы, приобретенные в странах, где ни одна из наших дочерних компаний не осуществляет продажу нашей продукции, никакие гарантии не распространяются. Это не затрагивает гарантий, которые могут предоставляться импортером.

## Защита окружающей среды и утилизация

Внесите свой вклад в охрану окружающей среды. Утилизацию использованных материалов следует производить в соответствии с национальными нормами.

**Deutschland**
STIEBEL ELTRON GmbH & Co. KG
Dr.-Stiebel-Straße 33 | 37603 Holzminden
Tel. 05531 702-0 | Fax 05531 702-480
info@stiebel-eltron.de
www.stiebel-eltron.de

**Verkauf** Tel. 05531 702-110 | Fax 05531 702-95108 | info-center@stiebel-eltron.de
**Kundendienst** Tel. 05531 702-111 | Fax 05531 702-95890 | kundendienst@stiebel-eltron.de
**Ersatzteilverkauf** Tel. 05531 702-120 | Fax 05531 702-95335 | ersatzteile@stiebel-eltron.de

**Australia**
STIEBEL ELTRON Australia Pty. Ltd.
4/8 Rocklea Drive | Port Melbourne VIC 3207
Tel. 03 9645-1833 | Fax 03 9645-4366
info@stiebel.com.au
www.stiebel.com.au

**Austria**
STIEBEL ELTRON Ges.m.b.H.
Eferdinger Str. 73 | 4600 Wels
Tel. 07242 47367-0 | Fax 07242 47367-42
info@stiebel-eltron.at
www.stiebel-eltron.at

**Belgium**
STIEBEL ELTRON bvba/sprl
't Hofveld 6 - D1 | 1702 Groot-Bijgaarden
Tel. 02 42322-22 | Fax 02 42322-12
info@stiebel-eltron.be
www.stiebel-eltron.be

**China**
Stiebel Eltron (Guangzhou) Technology Development Co., Ltd.
Rm 102, F1, Yingbin-Yihao Mansion, No. 1 Yingbin Road
Panyu District | 511431 Guangzhou
Tel. 020 61952996 | Fax 020 61952990
info@stiebeleltron.cn
www.stiebeleltron.cn

**Czech Republic**
STIEBEL ELTRON spol. s r.o.
K Hájům 946 | 155 00 Praha 5 - Stodůlky
Tel. 251116-111 | Fax 235512-122
info@stiebel-eltron.cz
www.stiebel-eltron.cz

**Denmark**
Pettinaroli A/S
Mandal Allé 21 | 5500 Middelfart
Tel. 06341 666-6 | Fax 06341 666-0
info@stiebel-eltron.dk
www.stiebel-eltron.dk

**Finland**
STIEBEL ELTRON OY
Kapinakuja 1 | 04600 Mäntsälä
Tel. 020 720-9988
info@stiebel-eltron.fi
www.stiebel-eltron.fi

**France**
STIEBEL ELTRON SAS
7-9, rue des Selliers
B.P 85107 | 57073 Metz-Cédex 3
Tel. 0387 7438-88 | Fax 0387 7468-26
info@stiebel-eltron.fr
www.stiebel-eltron.fr

**Hungary**
STIEBEL ELTRON Kft.
Gyár u. 2 | 2040 Budaörs
Tel. 01 250-6055 | Fax 01 368-8097
info@stiebel-eltron.hu
www.stiebel-eltron.hu

**Japan**
NIHON STIEBEL Co. Ltd.
Kowa Kawasaki Nishiguchi Building 8F
66-2 Horikawa-Cho
Saiwai-Ku | 212-0013 Kawasaki
Tel. 044 540-3200 | Fax 044 540-3210
info@nihonstiebel.co.jp
www.nihonstiebel.co.jp

**Netherlands**
STIEBEL ELTRON Nederland B.V.
Daviottenweg 36 | 5222 BH 's-Hertogenbosch
Tel. 073 623-0000 | Fax 073 623-1141
info@stiebel-eltron.nl
www.stiebel-eltron.nl

**Poland**
STIEBEL ELTRON Polska Sp. z o.o.
ul. Działkowa 2 | 02-234 Warszawa
Tel. 022 60920-30 | Fax 022 60920-29
stiebel@stiebel-eltron.pl
www.stiebel-eltron.pl

**Russia**
STIEBEL ELTRON LLC RUSSIA
Urzhumskaya street 4,
building 2 | 129343 Moscow
Tel. 0495 7753889 | Fax 0495 7753887
info@stiebel-eltron.ru
www.stiebel-eltron.ru

**Slovakia**
TATRAMAT - ohrievače vody, s.r.o.
Hlavná 1 | 058 01 Poprad
Tel. 052 7127-125 | Fax 052 7127-148
info@stiebel-eltron.sk
www.stiebel-eltron.sk

**Switzerland**
STIEBEL ELTRON AG
Industrie West
Gass 8 | 5242 Lupfig
Tel. 056 4640-500 | Fax 056 4640-501
info@stiebel-eltron.ch
www.stiebel-eltron.ch

**Thailand**
STIEBEL ELTRON Asia Ltd.
469 Moo 2 Tambol Klong-Jik
Amphur Bangpa-In | 13160 Ayutthaya
Tel. 035 220088 | Fax 035 221188
info@stiebeleltronasia.com
www.stiebeleltronasia.com

**United Kingdom and Ireland**
STIEBEL ELTRON UK Ltd.
Unit 12 Stadium Court
Stadium Road | CH62 3RP Bromborough
Tel. 0151 346-2300 | Fax 0151 334-2913
info@stiebel-eltron.co.uk
www.stiebel-eltron.co.uk

**United States of America**
STIEBEL ELTRON, Inc.
17 West Street | 01088 West Hatfield MA
Tel. 0413 247-3380 | Fax 0413 247-3369
info@stiebel-eltron-usa.com
www.stiebel-eltron-usa.com

STIEBEL ELTRON

4 017213 130925

Irrtum und technische Änderungen vorbehalten! | Subject to errors and technical changes! | Sous réserve d'erreurs et de modifications techniques! | Onder voorbehoud van vergissingen en technische wijzigingen! | Salvo error o modificación técnica! | Excepto erro ou alteração técnica | Zastrzeżone zmiany techniczne i ewentualne błędy | Omyly a technické změny jsou vyhrazeny! | A muszaki változtatások és tévedések jogát fenntartjuk! | Отсутствие ошибок не гарантируется. Возможны технические изменения. | Chyby a technické zmeny sú vyhradené!

Stand 8870

A 313092-38113-8950